BALUO SYSTEM aspire

PRZEKRÓJ I RZUT Z PRZODU SYSTEMOWEJ BALUSTRADY ALUMINIOWEJ BALUO ASPIRE

MOCOWANIE DO CZOŁA PŁYTY BALKONOWEJ

SKALA: 1:20
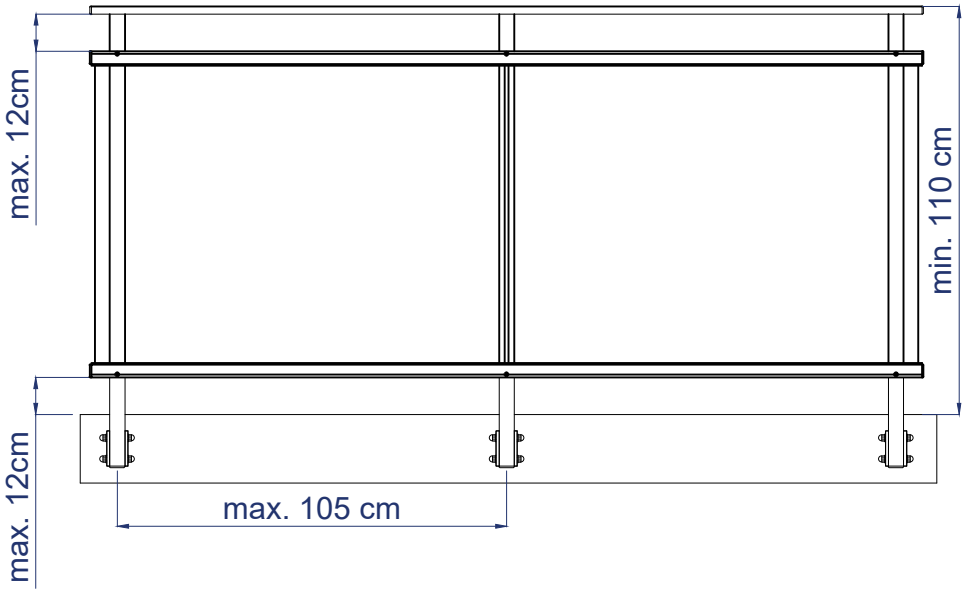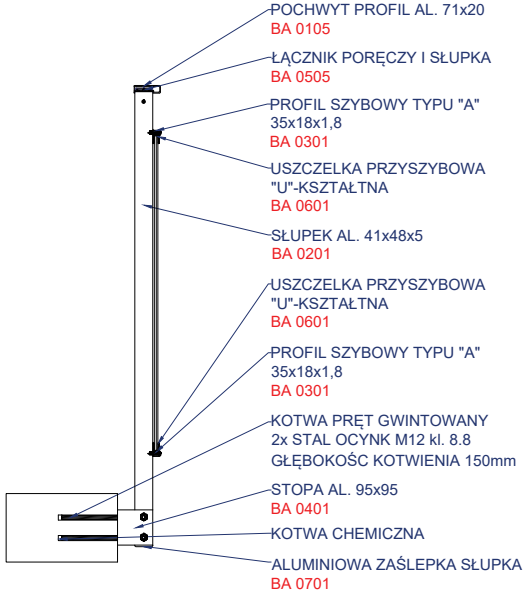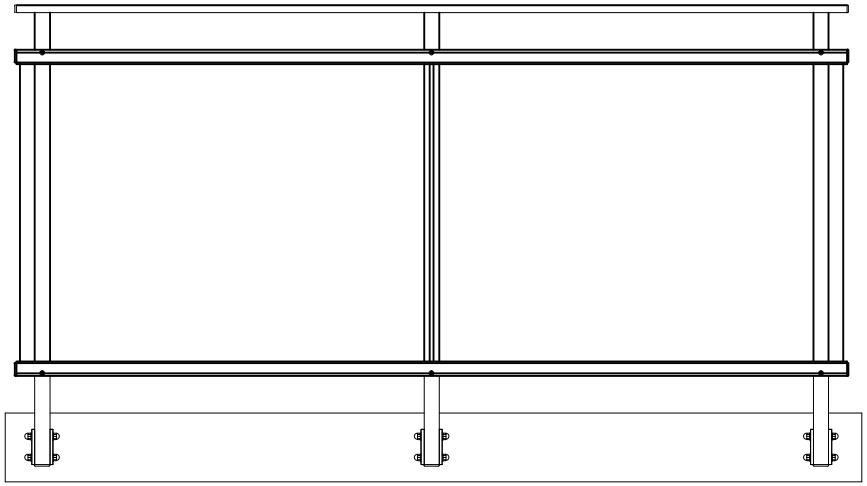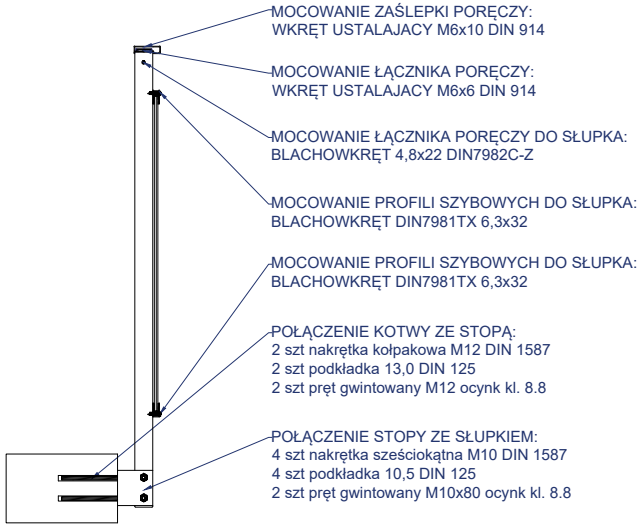
BALUO Lewandowska
Północna 10, Gdynia
www.baluo.pl
handel@baluo.pl